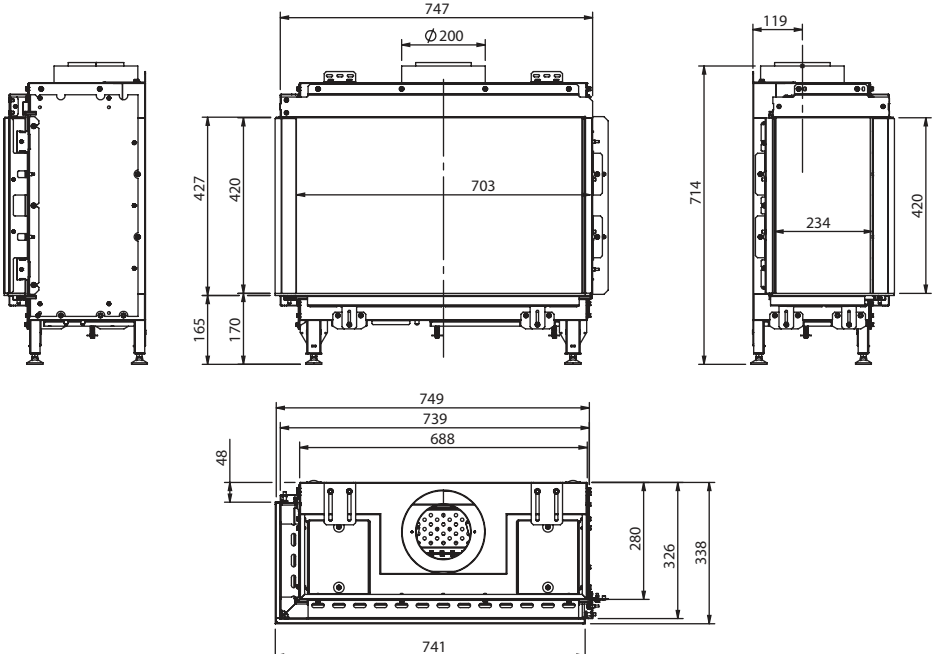
747
Ø200
119
427
420
703
714
420
234
165
170
749
739
688
48
280
326
338
741