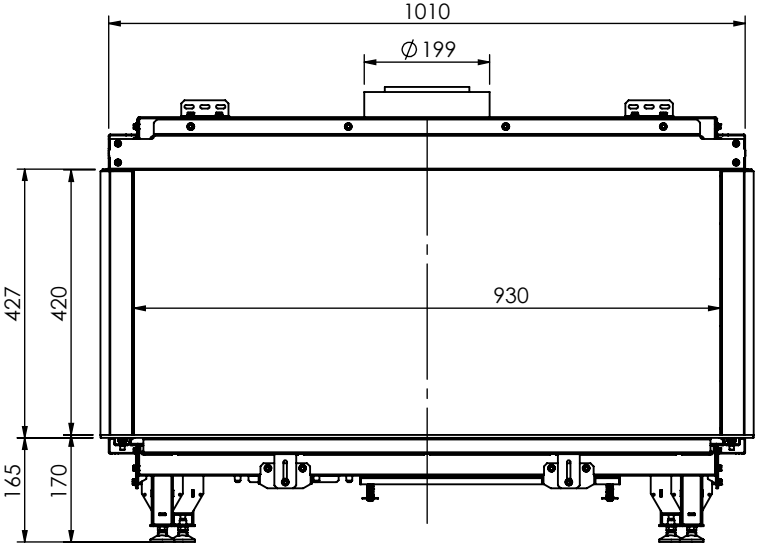
1010
∅199
427
420
930
165
170

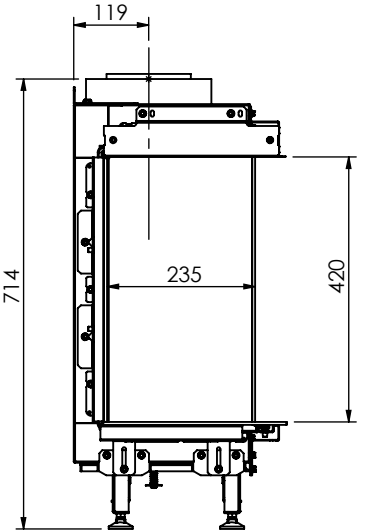
119
714
235
420

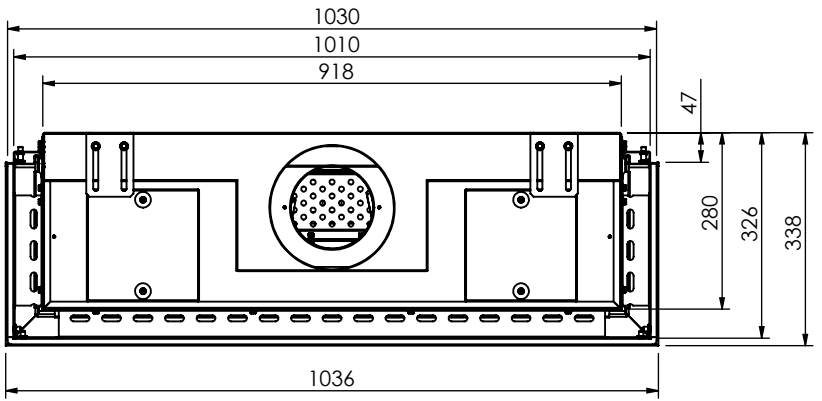
1030
1010
918
47
280
326
338
1036